DS Solution V12.1 Release Notes

DS Solution V12.1 Release

한국어

2023. 12. 20

Version: 12.1

DS Solution V12.1 Release Notes

DS Solution V12.1

DS Solution V12.1이 출시됐습니다. 기존 DS Solution V12.0의 업그레이드 버전으로 DS Component의 새로운 기능이 추가 및 수정되었습니다.

DS Component

DS Component에 추가된 새로운 기능과 수정된 사항은 다음과 같습니다.

- J701 (Base Plate - Hinged)
  - X축 Rib Plate 입력 값 추가
- J702 (Base Plate - Fixed Support)
  - 메인 부재 Cutting 오류 수정
- J721 (Girder Splice Connection)
  - 지그재그 볼트 입력 시 일부 오류 수정
  - Filler Plate 기준 변경 및 입력값 DATA 정리
- J722 (Girder Splice + Bracket)
  - Bracket 길이 소수점 업데이트
  - Bracket 매뉴얼 사용 시 UI 입력창 추가
  - 재질 오류 수정
  - 상부 Stiffener 두께 0으로 입력 시 개선 오류
- J752 (Double shear Connection)
  - Edge 값이 상이한 경우, 매뉴얼일 때 사용자 입력 값 추가
- D105 (Contour Plate Bevel Point to Point)
  - K-Bevel 일 때 Root 값 추가
- T722 (TSC Splice + Bracket)
  - 두께 입력값 오류 수정
- 도움말 J702, J767 추가 및 업데이트

DS Solution V12.1 Release Notes

J701 (Base Plate - Hinged)

- X축 Rib Plate 입력 값 추가

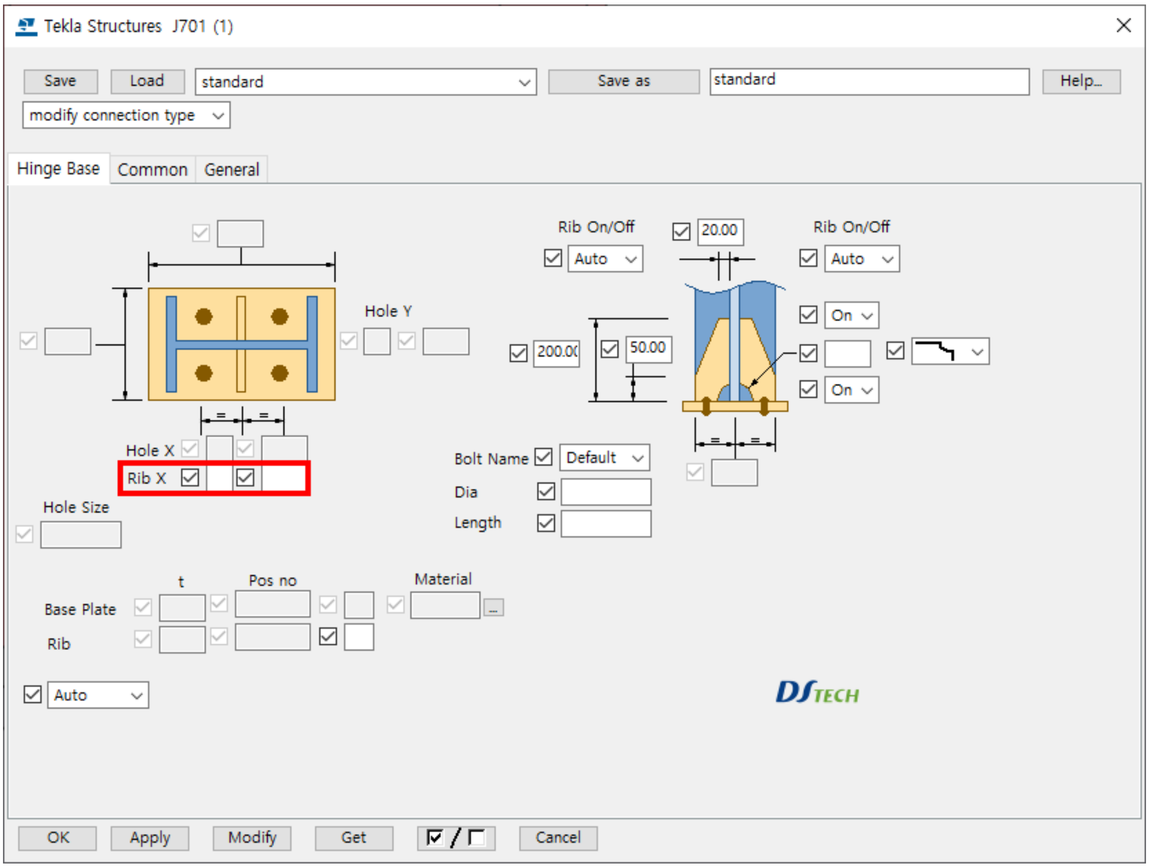
Tekla Structures J701 (1)
Save
Load
Save as
Help...
Hinge Base
Common
General
Hole Y
Hole X
Rib X
Hole Size
Rib On/Off
Rib On/Off
Bolt Name
Dia
Length
t
Pos no
Material
Base Plate
Rib
DSTECH
OK
Apply
Modify
Get
Cancel

Load: standard
Save as: standard
modify connection type
Rib On/Off ☑ Auto
☑ 20.00
Rib On/Off ☑ Auto
☑ On
☑ On
☑ 200.00
☑ 50.00
Bolt Name ☑ Default
Dia ☑
Length ☑
Rib X ☑ ☑
☑ Auto

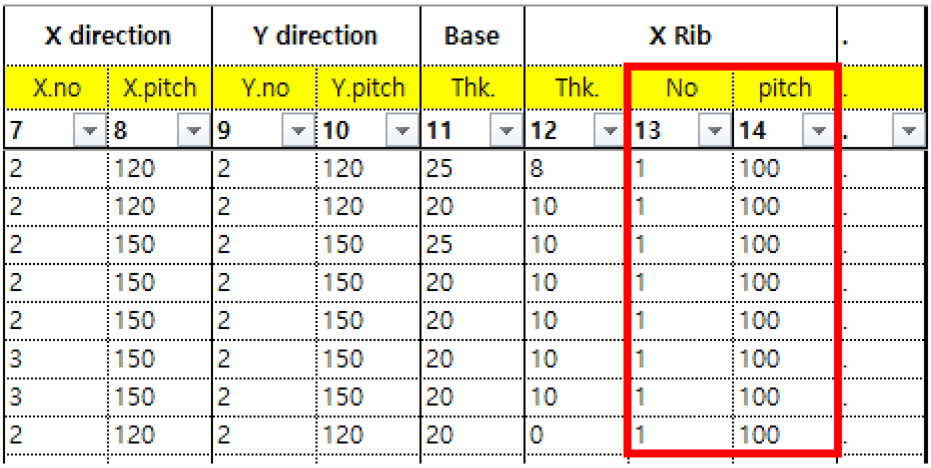

X direction		Y direction		Base	X Rib			.
X.no	X.pitch	Y.no	Y.pitch	Thk.	Thk.	No	pitch	.
7	8	9	10	11	12	13	14	.
2	120	2	120	25	8	1	100	.
2	120	2	120	20	10	1	100	.
2	150	2	150	25	10	1	100	.
2	150	2	150	20	10	1	100	.
2	150	2	150	20	10	1	100	.
3	150	2	150	20	10	1	100	.
3	150	2	150	20	10	1	100	.
2	120	2	120	20	0	1	100	.

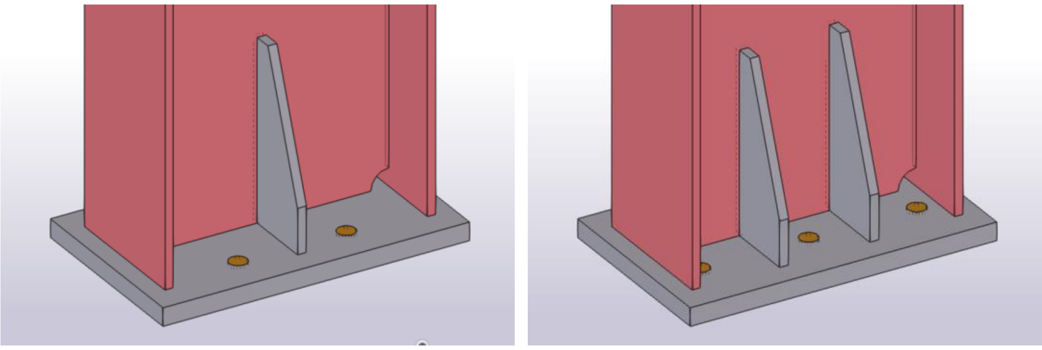

: 기존에 X축 Rib Plate 1개로 고정되어 있던 것 사용자 입력값대로 적용되도록 수정(UI, DATA X Rib 값 추가)

J702 (Base Plate - Fixed Support)

- 메인 부재 Cutting 오류 수정

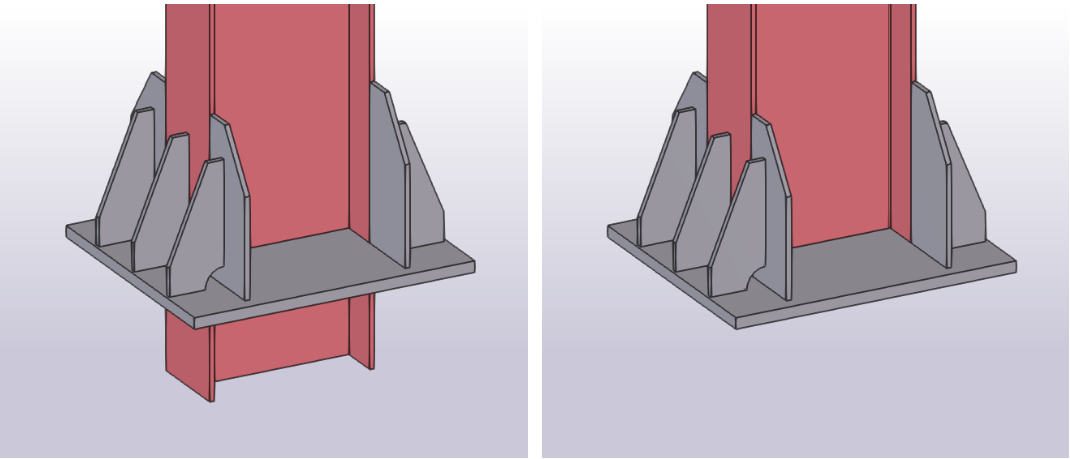

: 컴포넌트를 넣는 위치에 자동으로 Cutting이 되고 커넥션이 형상되어야 하는데 Cutting이 되지 않고 커넥션만 들어가는 오류 수정(Cutting 오류 수정)

DS Solution V12.1 Release Notes

J721 (Girder Splice Connection)

- 지그재그 볼트 입력 시 일부 오류 수정
- Filler Plate 기준 변경 및 입력값 DATA 정리

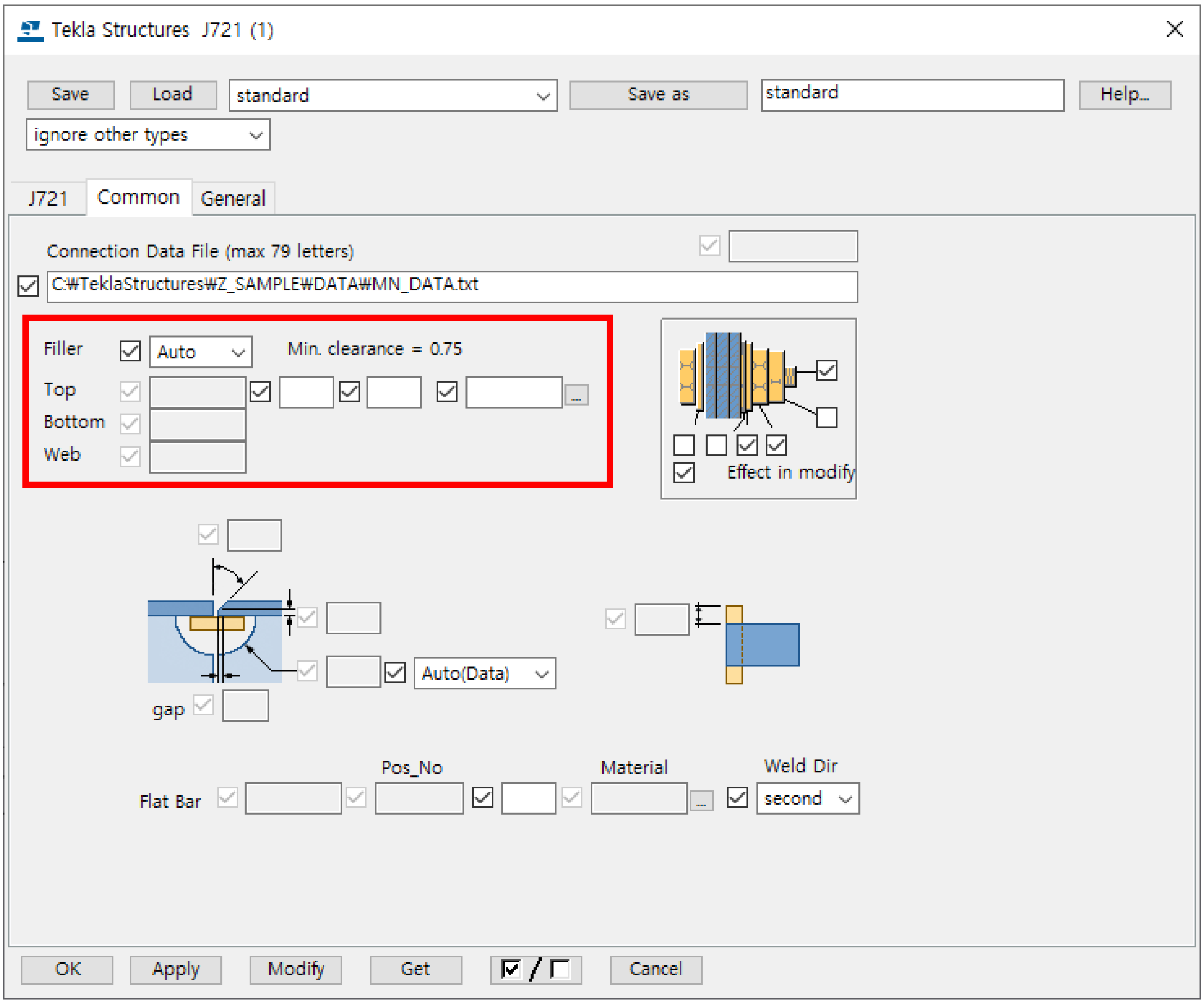

Tekla Structures J721 (1)
Save
Load
Save as
Help...
J721
Common
General
Top
Bottom
Web
Effect in modify
gap
Flat Bar
Pos_No
Material
Weld Dir
OK
Apply
Modify
Get
Cancel

standard

standard

ignore other types

Connection Data File (max 79 letters)

☑ C:₩TeklaStructures₩Z_SAMPLE₩DATA₩MN_DATA.txt

Filler ☑ Auto

Min. clearance = 0.75

☑ Auto(Data)

☑ second

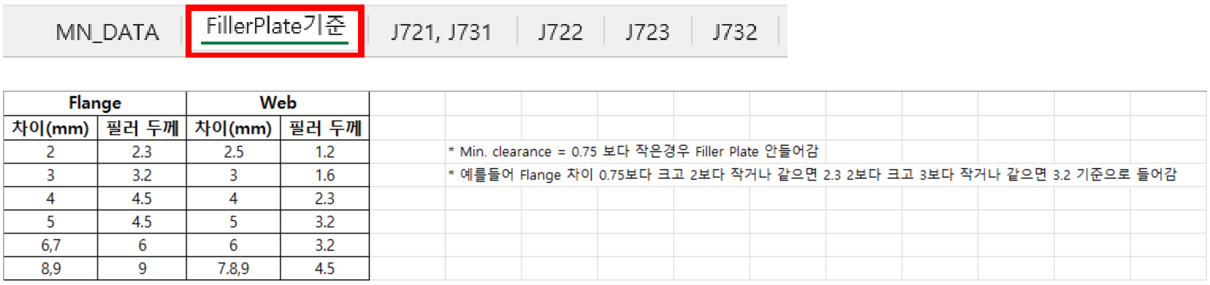

MN_DATA
FillerPlate기준
J721, J731
J722
J723
J732

Flange		Web	
차이(mm)	필러 두께	차이(mm)	필러 두께
2	2.3	2.5	1.2
3	3.2	3	1.6
4	4.5	4	2.3
5	4.5	5	3.2
6,7	6	6	3.2
8,9	9	7.8,9	4.5

* Min. clearance = 0.75 보다 작은경우 Filler Plate 안들어감

* 예를들어 Flange 차이 0.75보다 크고 2보다 작거나 같으면 2.3 2보다 크고 3보다 작거나 같으면 3.2 기준으로 들어감

: Filler Plate 기준 변경 및 해당 기준 DATA의 FillerPlate기준 시트에서 확인 가능

DS Solution V12.1 Release Notes

J722 (Girder Splice + Bracket)

- Bracket 길이 소수점 업데이트

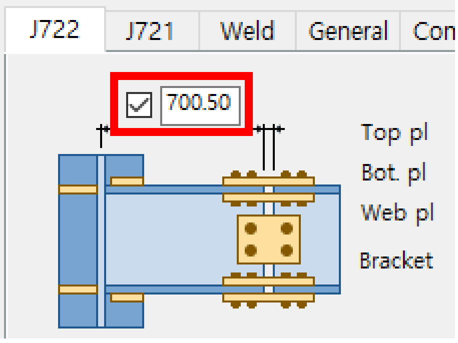
J722
J721
Weld
General
Con
☑ 700.50
Top pl
Bot. pl
Web pl
Bracket

: 기존 정수에서 소수점 가능하도록 수정

- Bracket 매뉴얼 사용 시 UI 입력창 추가

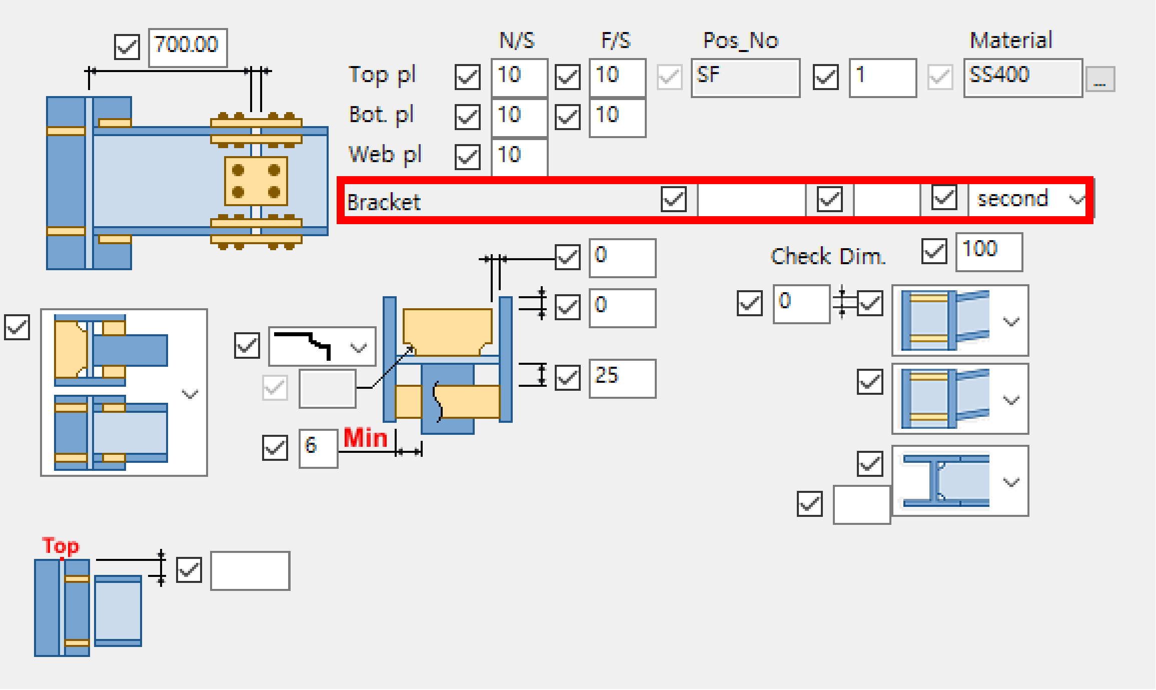
☑ 700.00
N/S
F/S
Pos_No
Material
Top pl ☑ 10 ☑ 10 ☑ SF ☑ 1 ☑ SS400
Bot. pl ☑ 10 ☑ 10
Web pl ☑ 10
Bracket ☑ ☑ ☑ second
☑ 0
☑ 0
☑ 25
Check Dim. ☑ 100
☑ 0
☑ 6
Min
Top

: 매뉴얼 사용 시 Bracket에 대한 입력을 UI에서 가능하도록 값 추가

- 재질 오류 수정

- 상부 Stiffener 두께 0으로 입력 시 개선 오류

: 상부 Stiffener만 두께 0으로 입력할 경우 하부 쪽에 영향을 주어 개선 입력이 되지 않는 오류 수정

J752 (Double Shear Connection)

- Edge 값이 상이한 경우, 매뉴얼일 때 사용자 입력 값 추가

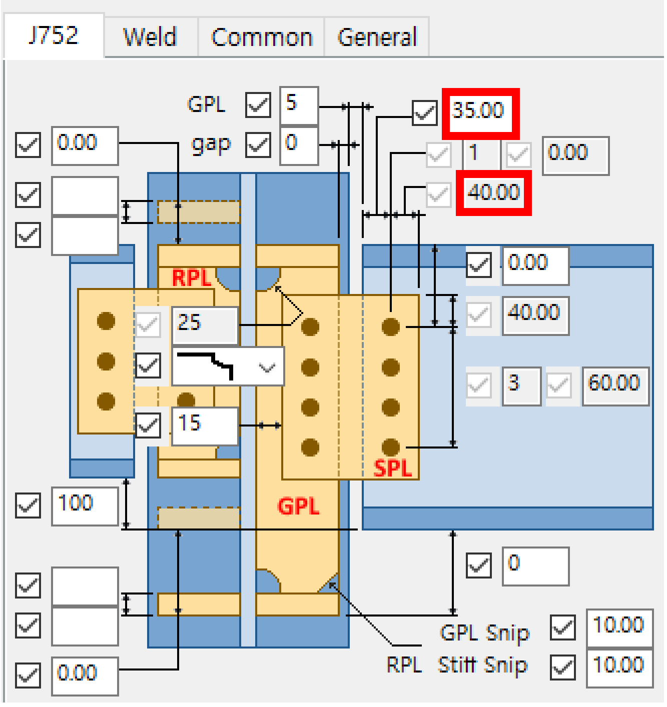
J752
Weld
Common
General
GPL
gap
RPL
SPL
GPL
GPL Snip
RPL
Stiff Snip

☑ GPL 5
☑ gap 0
☑ 35.00
☑ 1 ☑ 0.00
☑ 40.00
☑ 0.00
☑ 0.00
☑ 40.00
☑ 3 ☑ 60.00
☑ 25
☑ 15
☑ 100
☑ 0
☑ GPL Snip 10.00
☑ RPL Stiff Snip 10.00
☑ 0.00

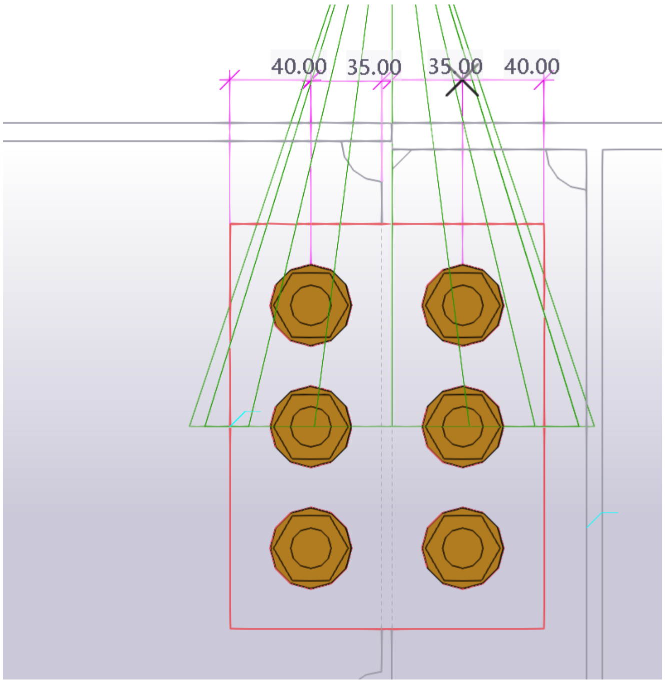
40.00
35.00
35.00
40.00

: 유니크한 경우로 매뉴얼의 경우 사용자가 Edge 값을 상이하게 입력할 수 있도록 UI 값 추가

DS Solution V12.1 Release Notes

D105 (Contour Plate Bevel Point to Point)

- K-Bevel 일 때 Root 값 추가

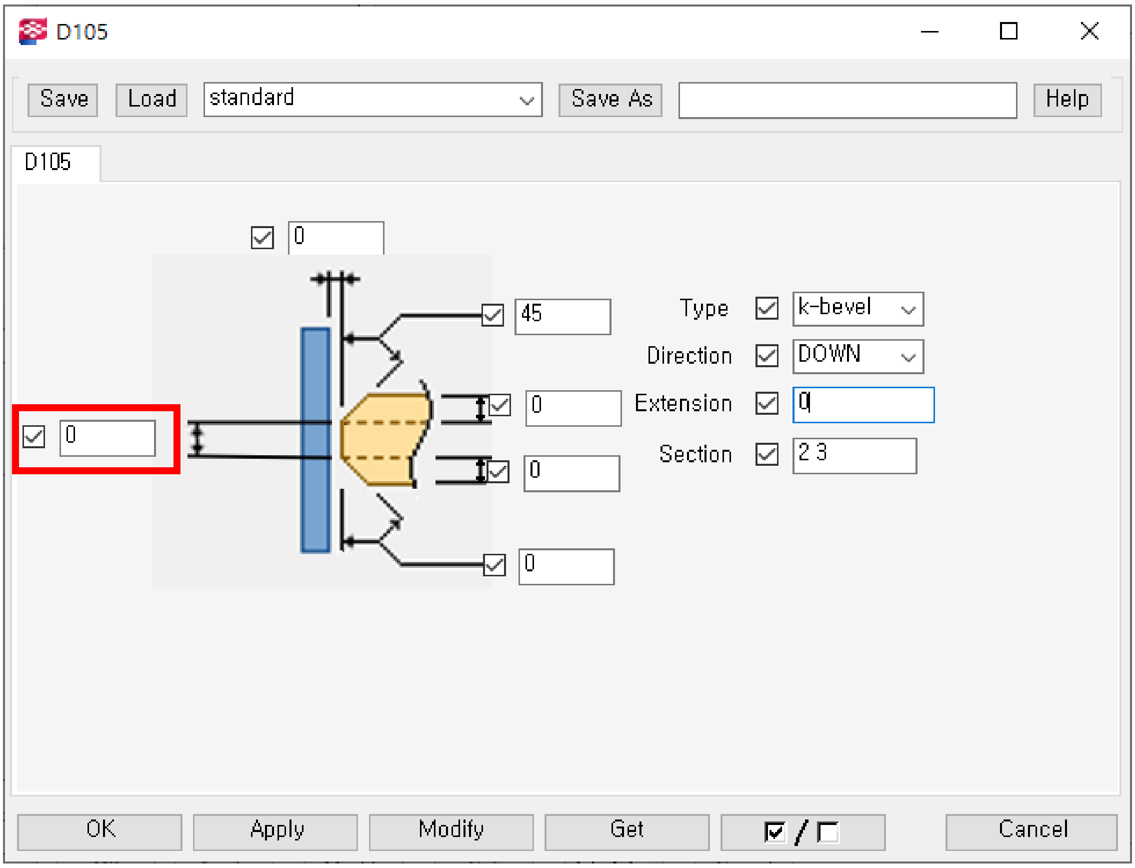

D105
Save
Load
standard
Save As
Help
D105
OK
Apply
Modify
Get
☑ / ☐
Cancel

☑ 0

☑ 45

☑ 0

☑ 0

☑ 0

☑ 0

Type ☑ k-bevel

Direction ☑ DOWN

Extension ☑ 0

Section ☑ 2 3

: 기존에 일일이 위아래 홈의 깊이(Root Depth)를 입력해야 했으나 중간에 Root 값을 추가하여 자동 계산되도록 업데이트

DS Solution V12.1 Release Notes

T721 (TSC Splice)

- 두께 입력값 오류 수정

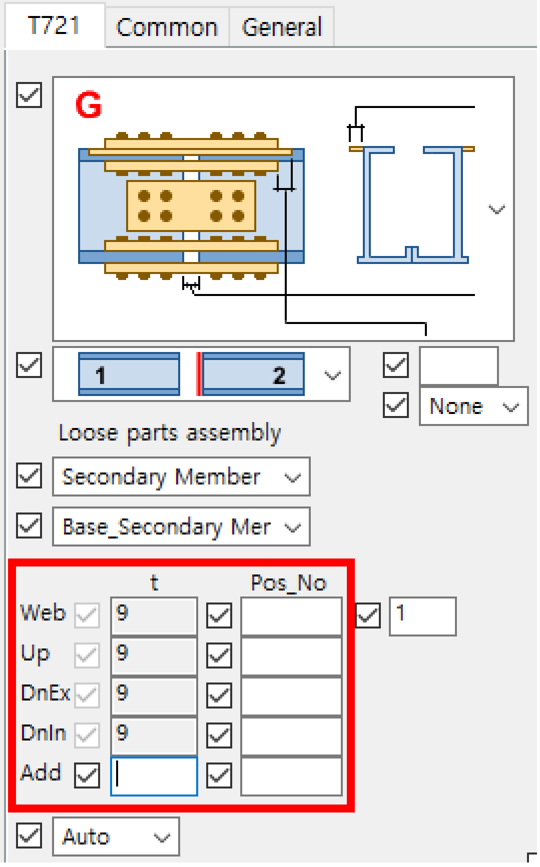

☑

☑ None

Loose parts assembly

☑ Secondary Member

☑ Base_Secondary Mer

		t		Pos_No
Web	☑	9	☑	
Up	☑	9	☑	
DnEx	☑	9	☑	
DnIn	☑	9	☑	
Add	☑		☑	

☑ 1

☑ Auto

: 일부 입력값과 매칭이 안되던 두께 값 오류 수정

도움말 J702, J767 추가 업데이트

- J702, J767 도움말 업데이트 및 반영